RoHS&REACH

| ECN NO. | DESCRIPTION | DATE |
|---|---|---|
| A-0 | 更新版面 | 2021.7.5 |

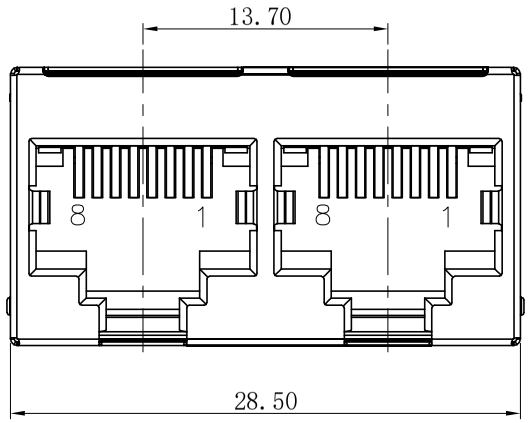


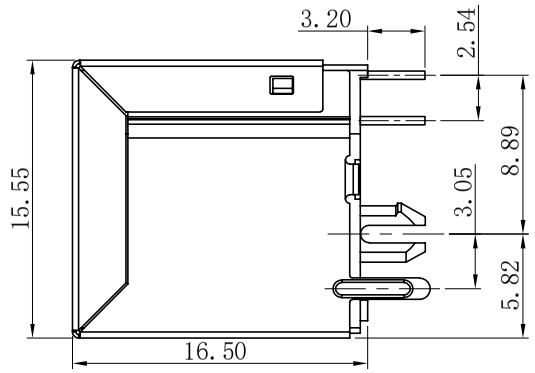


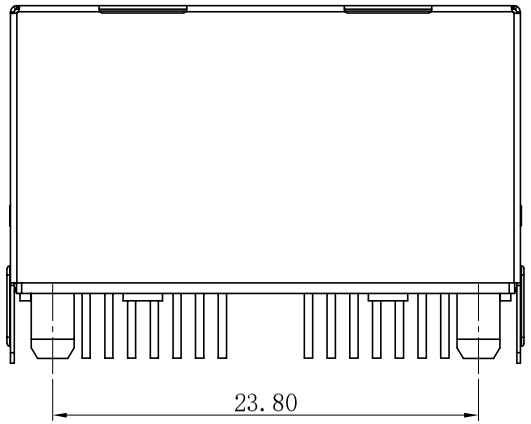


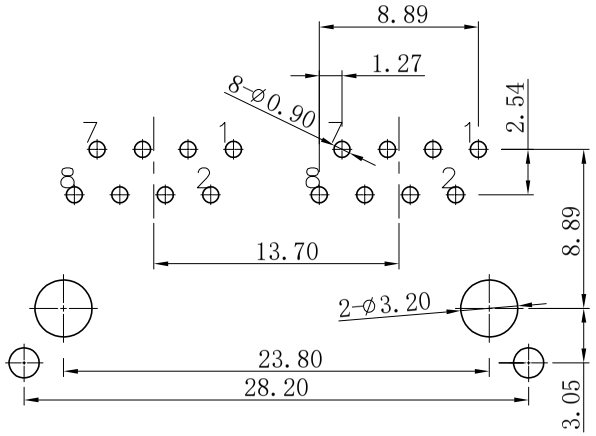


RECOMMENDED PCB LAYOUT
TOLERANCE ±0.05mm

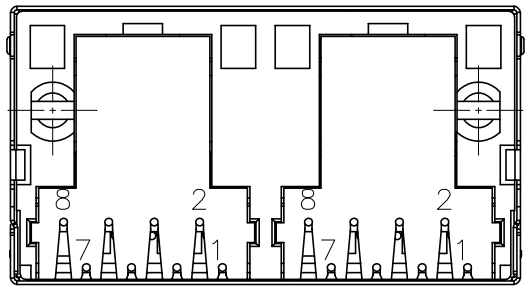


材料Material:

1. 外壳材质：PBT,PA46 (UL 94V-0)
   Housing Material: PBT,PA46 (UL 94V-0)
2. 触点材料：圆针直径0.46mm磷青铜；镀镍后镀金
   Contact Material: Round Pins-0.46mm Diameter Phosphor Bronze; Gold Plating Over Nickel
3. 屏蔽壳：镀镍铜合金，厚度0.2mm
   Shield: 0.20mm Thickness Copper Alloy With Nickel Plated

电气Electrical

1. 额定电压：125伏
   Voltage Rating : 125 V Rms
2. 额定电流：1.5安培
   Current Rating: 1.5 AMP
3. 接触电阻：最大30毫欧
   Contact Resistance: 30 Milliohms MaX
4. 绝缘电阻：500V下，绝缘最小500兆欧
   Insulation Resistance: 500 megohms min @500V
5. 绝缘耐压：60Hz 1000V下，1分钟
   Dielectric Withstanding Resistance: 1000V Rms 60Hz. 1Min
6. 耐久：插拔750次以上
   Durability: 750 Cycles Min
7. 工作温度：-40℃～+85℃
   Operation Temperature: -40℃～+85℃

5202- X X X X X X X X

| Positions | Contacts | Ports | Shield | Peg/Tab | Plastic | Color | Gold Plating |
|---|---|---|---|---|---|---|---|
| 8 | 2,4,6 or 8 | 1-1x1<br>2-1x2<br>4-1x4<br>5-1x5<br>6-1x6<br>7-1x7<br>8-1x8 | 0-W/O Shield<br>1- W/ Shield | 0-W/O Peg<br>1-FrontPeg 3.05<br>2-BackPeg 3.85 | 1-PBT<br>2-PA46<br>3-other | 1-Black<br>2-Gray<br>3-other | 1-G/Fu"<br>2-1u"<br>3-3u"<br>4-6u"<br>5-15u"<br>6-30u"<br>7-other |

| 未注公差 | | | 设计 | X.C.S | 比例 | 1：1 |
|---|---|---|---|---|---|---|
| 尺寸标注 | 公差 长度 | 公差 角度 | 审核 | Z.J,G | 单位 | mm |
| X. | ±0.25 | ±2.0° | 批准 | D.X.B | 图幅 | A4 |
| .X | ±0.20 | ±1.5° | | | 版本 | A-0 |
| .XX | ±0.15 | ±1.0° | 角法 | | 图数 | 第1页 共1页 |
| .XXX | ±0.10 | ±0.5° | | | | |

恒连电子科技有限公司
EVERCOM ELECTRONIC TECHNOLOGY CO.,LTD
http://www.chinarj45.com

| 产品型号 | 5202 8P8C 1×2 屏蔽脚前3.05 | |
|---|---|---|
| 产品编号 | 5202-88210XXX | 图纸编号 |